SÉRIE 9820 LuxLine SERIES

INSTALLATION EN SURFACE / SURFACE INSTALLATION

JUN2023-01

⚠ ATTENTION : RISQUE DE CHOC ÉLECTRIQUE

Pour éviter les risques de choc électrique, couper l'alimentation à partir du panneau électrique avant l'installation ou l'entretien.

Afin de garantir la sécurité du luminaire, celui-ci doit être installé ou retiré par un électricien qualifié.

⚠ WARNING: RISK OF ELECTRIC SHOCK

To prevent electrical shock, power should be turned off from the electrical panel before installation or maintenance process.

To secure safety, a qualified electrician is required to install/remove the luminaire.

Enlever la lentille (b) du boîtier (a).
Enlever le réflecteur HER(c) avec les rubans DEL 120V LuxLine du boîtier (a).
Faire glisser les deux volets (d) complètement d'un côté.

Remove the lens (b) from the luminaire casing (a).
Remove the HER reflector (c) with the LuxLine 120V LED tapes from the luminaire casing (a).
Slide both blinds (d) completely to one side.

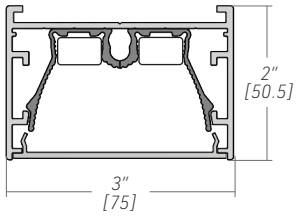

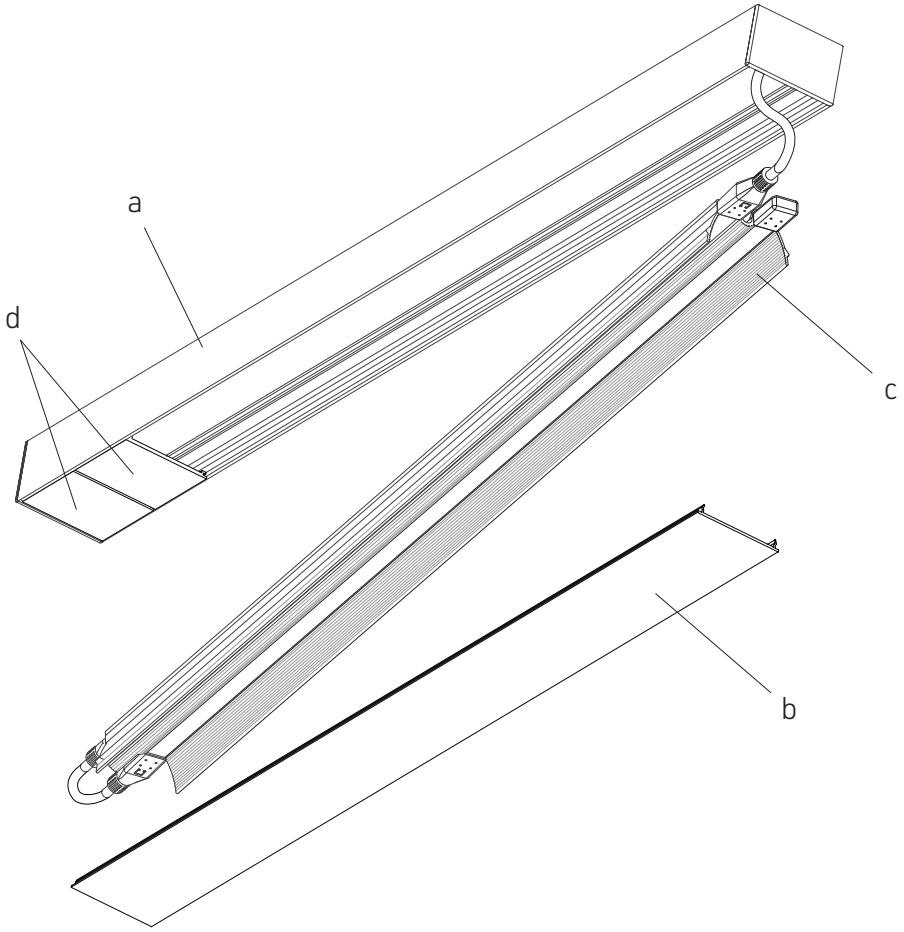

1

LumenTruss se réserve le droit de procéder à des changements sur ce document à tout moment et sans préavis. / LumenTruss reserves the rights to make changes to this document at any time without prior notice.

SÉRIE 9820 LuxLine SERIES

INSTALLATION EN SURFACE / SURFACE INSTALLATION

S'assurer que l'alimentation soit coupée à partir du panneaux électrique. Localiser la boîte de jonction 2x3 (non incluse). Effectuer les connexions eléctriques entre le fil du luminaire (e) et le cable d'alimentation.

Make sure that the power is switched off at the electrical panel. Locate 2x3 junction box (by others). Make electrical connections between the power feed of the luminaire (e) and the main power feed.

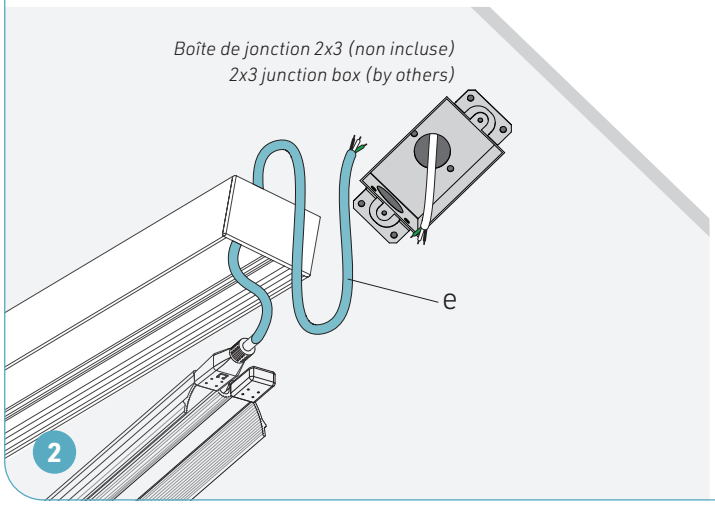

Pour le schéma de raccordement électrique détaillé, voir p.4/4

For detailed wiring diagram see p. 4/4

Effectuer les connexions eléctriques entre le cable d'alimentation et les rubans DEL 120V LuxLine (e) :

- Les fils blancs (N, Neutre) du câble d'alimentation et du LuxLine.
- Les fils noirs (L, Vivant) du câble d'alimentation et du LuxLine.
- Connecter le fil vert (G, Mise-à-la-terre) du câble d'alimentation à la vis de mise-à-la-terre dans le boîtier du luminaire.

Make electrical connections between the main power feed and the LuxLine 120V LED tapes (e):

- White (N, Neutral) wires from the power feed and from the LuxLine.
- Black (L, Live) wires from the power feed and from the LuxLine.
- Connect the green (G, Ground) wire from the power feed to the ground screw inside the luminaire casing.

SCHÉMA DE BRANCHEMENT / WIRING DIAGRAM

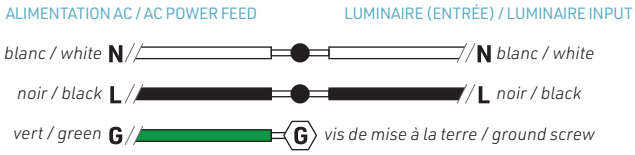

Installer le boîtier (a) sur la surface de montage à l'aide des vis appropriées #8.
Pour le nombre de vis, voir le tableau ci-dessous.

Install the housing (a) on the mounting surface using appropriate screws #8 (by others).
For the number of screws refer to the table below.

Longueur du luminaire / Luminaire length	2' - 4'	5' - 8'
Quantité d'ancrages / Number of anchors	2	3

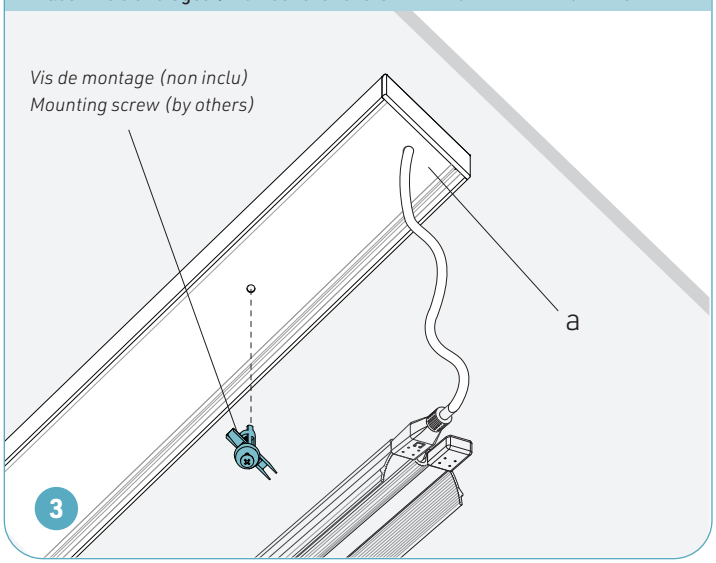

Faire glisser l'extrémité sans fil du réflecteur HER (c) avec les rubans DEL sous les volets (d).

Slide the non-wire end of the HER reflector (c) with the LED tapes under the blinds (d).

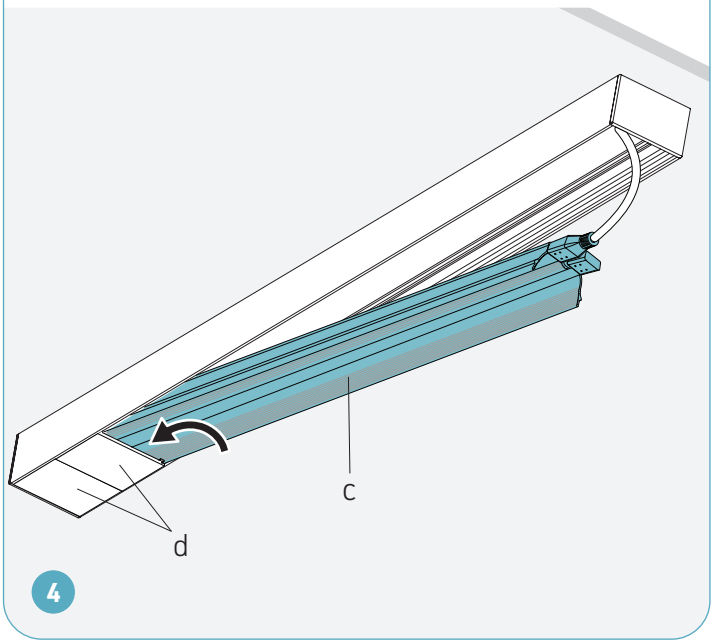

LumenTruss se réserve le droit de procéder à des changements sur ce document à tout moment et sans préavis. / LumenTruss reserves the rights to make changes to this document at any time without prior notice.

SÉRIE 9820 LuxLine SERIES

INSTALLATION EN SURFACE / SURFACE INSTALLATION

Fxer le réflecteur HER (c) avec les rubans DEL dans le boîtier.

Clip the HER reflector (c) with the LED tapes into the housing.

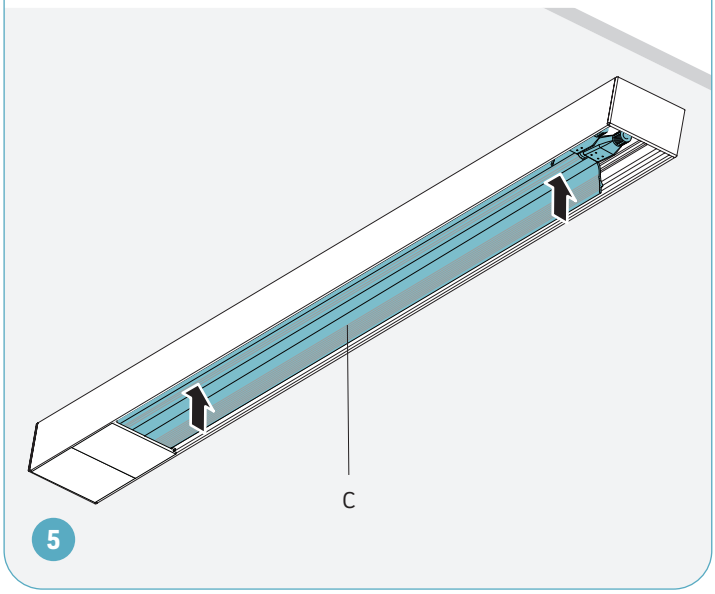

Faire glisser un volet (d) à l'extrémité oposée du boîtier.

Slide one blind (d) to the opposite extreme of the housing.

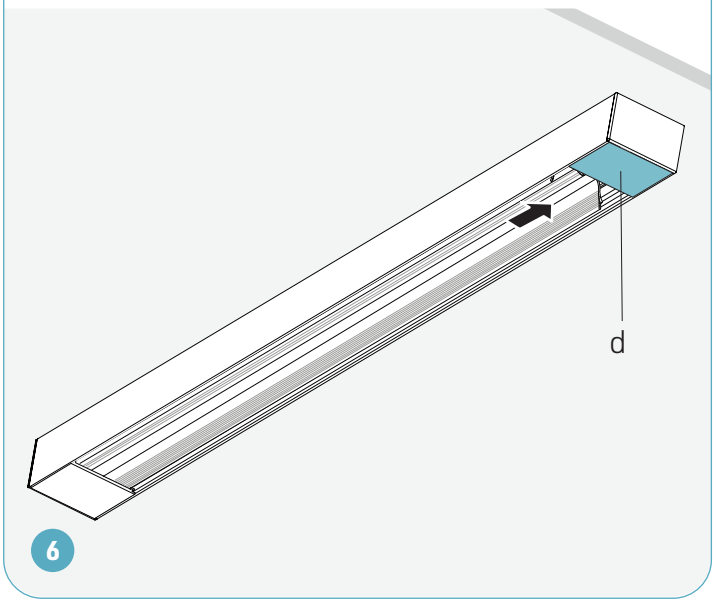

Installer la lentille (b) dans le boîtier.

Clip the lens (b) into the housing.

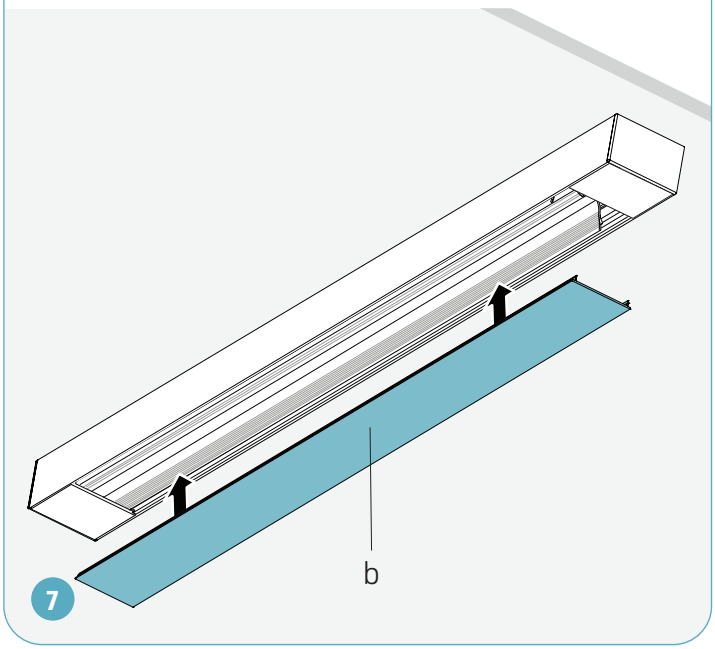

LumenTruss se réserve le droit de procéder à des changements sur ce document à tout moment et sans préavis. / LumenTruss reserves the rights to make changes to this document at any time without prior notice.

CONNEXIONS ÉLECTRIQUES
ELECTRICAL CONNECTIONS

⚠ ATTENTION : RISQUE DE CHOC ÉLECTRIQUE

Pour éviter les risques de choc électrique, couper l'alimentation à partir du panneau électrique avant de faire l'installation ou l'entretien.
L'INSTALLATION DOIT ÊTRE CONFORME À TOUS LES CODES ÉLECTRIQUES NATIONAUX ET LOCAUX EN VIGUEUR.

⚠ WARNING: RISK OF ELECTRIC SHOCK

To prevent electric shock, power should be turned off from the electrical panel before installation or maintenance process.
INSTALLATION MUST COMPLY WITH ALL CURRENT NATIONAL AND LOCAL ELECTRICAL CODES.

- Faire passer le câble de l'alimentation (non inclus) à l'intérieur du boîtier de jonction (non inclus).
- Faire passer le **fil du LuxLine (1)** à l'intérieur du boîtier de jonction :
  - **Option A :** à travers le trou du couvercle du boîtier de jonction (2) (inclus en option) à l'aide d'une poignée de serre-câble de 5/8" (non incluse).
  - **Option B :** à travers le trou à défoncer sur le côté de la boîte de jonction à l'aide d'une décharge de traction appropriée.
- Joindre les fils blancs (N, Neutre) du câble d'alimentation et du LuxLine.
- Joindre les fils noirs (L, Vivant) du câble d'alimentation et du LuxLine.
- Connecter le fil vert (G, Mise-à-la-terre) du câble d'alimentation à la vis de mise-à-la-terre dans le boîtier de jonction.
- Visser le couvercle du boîtier de jonction.

- Pass the main power feed (not included) into junction box (not included).
- Pass **LuxLine power cable (1)** into junction box:
  - **Option A:** through the hole in the junction box cover (2) (included optionally) using a 5/8" snap-in cord grip (not included).
  - **Option B:** through the knock-out hole in the side of the junction box using appropriate strain relief.
- Connect white (N, Neutral) wires from the power feed and from the LuxLine.
- Connect black (L, Live) wires from the power feed and from the LuxLine.
- Connect the green (G, Ground) wire from the power feed to the ground screw inside the junction box.
- Install the junction box cover.

OPTION A

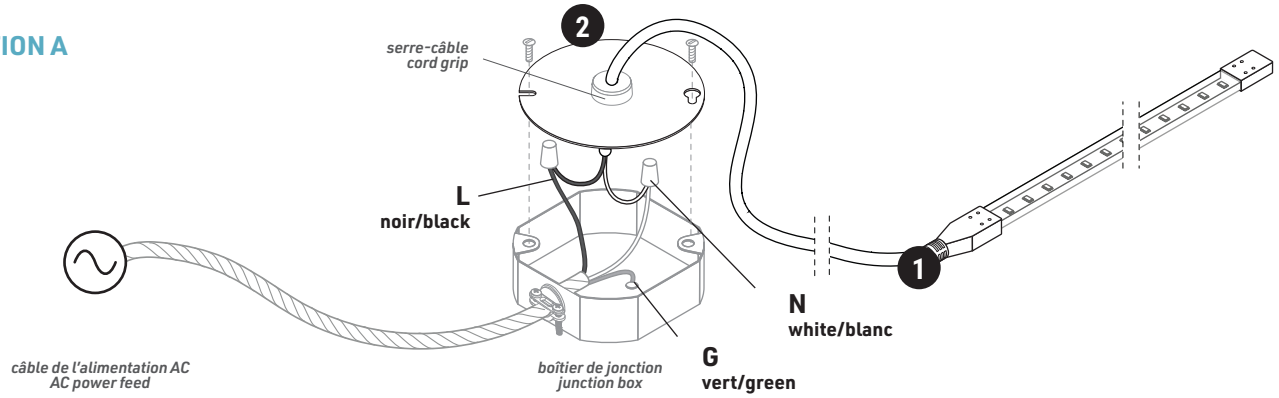

OPTION B

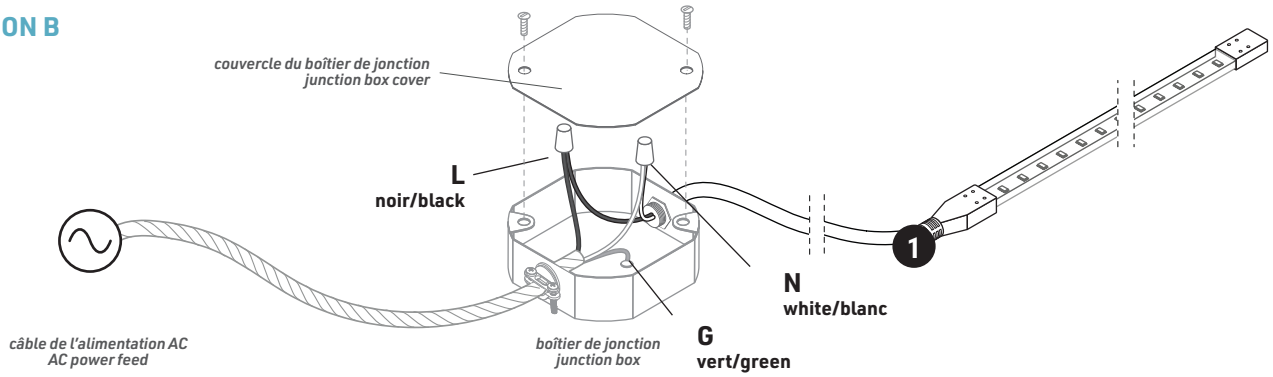

GRADATEURS COMPATIBLES : / COMPATIBLE DIMMERS: • **Lutron DVELV-300P-LA** • **Leviton Sureslide 6674** • **Skylark SELV 300P**

Sans gradateur / No dimmer	TRIAC	ELV
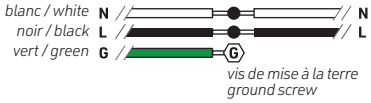	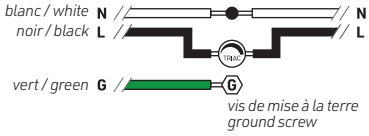	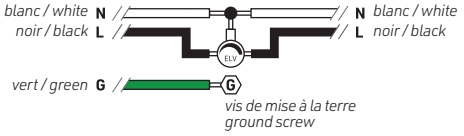

LumenTruss se réserve le droit de procéder à des changements sur ce document à tout moment et sans préavis. / LumenTruss reserves the rights to make changes to this document at any time without prior notice.